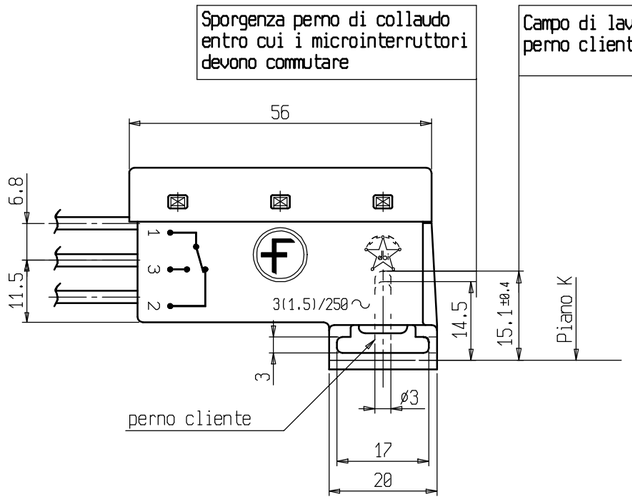

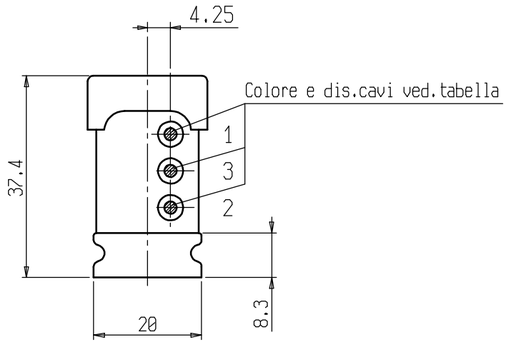

COLLAUDARE SECONDO CAPITOLATO ELBI 2.038
TIMBRARE DATA DI FABBRICAZIONE
VITA ELETTRICA CON 5A 250 V ~≥ 50.000 CICLI
VITA ELETTRICA CON 3(1.5)/250 V ~≥25.000 CICLI
VITA ELETTRICA CON 24 V dc 2 mA ~≥ 200.000 CICLI
VITA MECCANICA 200.000 CICLI CON N°MANOVRE DI 15 AL 1' VELOCITA'25 mm/secondo
TEMPERATURA DI IMPIEGO DA -20°C A +55°C
CAVETTI DI COLLEGAMENTO ELETTRICO SEZ.0.5 mm²
RESISTENZA A TRAZIONE PER OGNI SINGOLO CAVETTO≥30N

Particolare secondo Direttiva 2002/95/CE su RoHS

Part compliant with Directive 2002/95/CE on RoHS

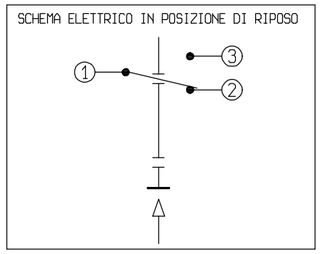

MARCHI DI APPROVAZIONE

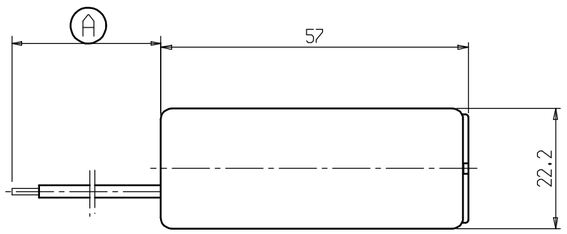

UTR	Codice Bitron	I.I.	Quota "A"	Colore cavetti pos.1	pos.3	pos.2
004	00324000400	00	550 ±10	nero dis.02213215900	bianco dis.02213216100	rosso dis.02213215800
005	00324000500	00	985 ±15	nero dis.00203339900	bianco dis.02213162400	rosso dis.02213162300

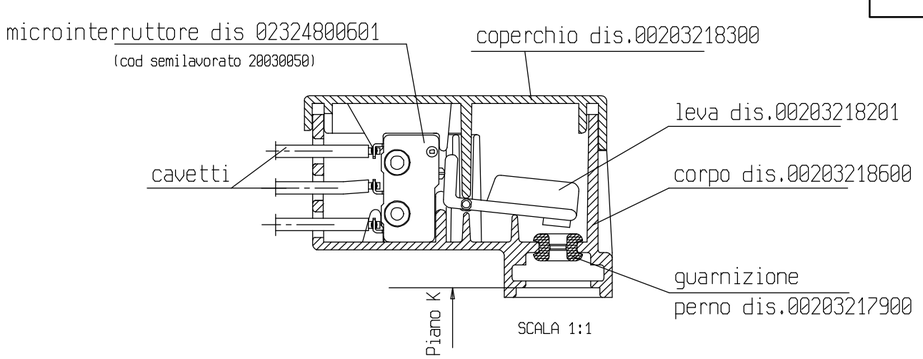

.	.	.	.	.	.	.
02	Tutti	.	04/05/09	Inserito codici di riferimento UTR	Gallo	CD
01	Tutti	.	24/04/07	Variato codici cavo, incrementato indice tavola , inserito nota RoHs. RMP P003/07	Gallo	Chiapasco

TOLLERANZE GEOMETRICHE E CARATTERISTICHE DI CONTROLLO GEOMETRIC TOLERANCE AND CONTROL CHARACTERISTICS SPEC. — SPC — SECONDO NORMA TECNICA ELBI/BITRON 03.00.00 ACCORDING TO ELBI/BITRON TECHNICAL SPECIFICATION 03.00.00

UP TO 3±0.125	>3 TO 6±0.15	>6 TO 10±0.18	>10 TO 18±0.215	>18 TO 30±0.26	>30 TO 50±0.31	>50 TO 80±0.37	>80 TO 120±0.435	>120 TO 180±0.5	>180 TO 250±0.575	>250 TO 315±0.65	OVER 315±0.7

STAMPO/FIG. MOLD/CAVITY .....

DIMENSIONI, LUNGHEZZE E DIAMETRI (mm) SEC. UNI EN 20286 IT14 / DIMENSIONS, LENGTH AND DIAMETERS (mm) ACCORDING TO UNI EN 20286 IT14
PER LE CARATTERISTICHE DI PRODOTTO VEDERE SPEC. BITRON GECDR29/PRODUCT CHARACTERISTICS ACCORDING TO BITRON SPECIFICATIONS GECDR29

SCALA / SCALE 1:1 — FORMATO / FORMAT A3

APPLICAZIONE / APPLICATION :
Microinterruttore per caldaie murali tipo240 DEV
Boiler wall microswitch Changeover

MATERIALE E CODICE GREZZO / MATERIAL AND MATERIAL CODE

PESO NETTO/NET WEIGHT .....

TRATTAMENTO / TREATMENT

DENOMINAZIONE / DESCRIPTION
Complessivo
Assembly

Gruppo Bitron Group

elbi INTERNATIONAL S.p.A.

La Elbi International S.p.A./ Bitron si riserva a termini di legge la proprietà del presente disegno con divieto di riprodurlo o renderlo noto a terzi senza autorizzazione.
All rights strictly reserved reproduction or issue to third parties in any form whatever is not permitted without written authority from proprietors.

CENTRO DI COMPETENZA / COMPETENCE CENTER
BITRON DRONERO

DATA / DATE 24/04/2007 — ENTE / DEPT. PROGE2

DISEGNATO / DRAWN Gallo — VISTO / APPROVED Chiapasco

SOSTITUISCE IL: REPLACE : MC0026_01

ARCHIVIO O N°DISEGNO/ARCHIVE OR DRAWING N. /disegni/micro_FUGAS

IDENTIFICATIVO / IDENTIF.: **MC0026** — IGE **02**