VEBO
ARBO SpA Via Giuseppe Toniolo, 23 - 61032 FANO, PU
Tel: +39 0721 855706 Whatsapp: 335 8489206
info@arbo.it

Aeroevaporatori: KDE234M6-AP.CU.AL-E.CB

Potenza calcolata	3,63	Kw	Refrigerante (1)	R448A	
Potenza richiesta	3,63	Kw	Temp. evaporazione (Mean)	-10,0	°C
Margine	0,0	%	Surriscaldamento	5	K
Portata aria	1560	m3/h	Temp. Condensazione	45,0	°C
Temp. aria IN / HR	-2,0 / 85	°C / %	SubRafreddamento	1	K
Temp. aria OUT / HR	-6,9 / 98	°C / %	Spessore brina	-	mm
Altitudine	0	m			

Dati Ventilatori (AC)

Numero ventole	4	N°	Potenza Totale	144	Watt
Diametro	230	mm	Corrente totale	1,00	A
Tensione/Fasi/ Frequenza	230 - 1 - 50/60	Volt/N°/Hz	Livello pres. sonora/Dist.(2)	33/20	dB(A)/mt
Percentuale funzionamento	100	%	Potenza sonora	70	dB(A)
Velocità ventilatori / MAX	1300	rpm	Freccia aria (aprox) (3)	2 x 2	mt
Potenza x 1 ventilatore / MAX	36	Watt	Pressione statica disponibile	-	Pa
Ass. x 1 ventilatore (4) / MAX	0,25	A	Classe di efficienza energetica	A	

Dati Tecnici

Telaio	Alluminio Preverniciato		Materiali tubi	Rame	
Superficie	12	m2	Materiale aletta	Alluminio	
Volume	3	dm3	Dimensione collettori In	12 (4)	mm
Passo alette	6,0	mm	Dimensione collettori Out	22 (4)	mm
Peso netto / Peso lordo (5)	23/54	Kg	Dimesioni imballo	770/1640/H410	mm
Max. pressione di esercizio	30	bar	Classe PED (6)	Art.4, Par.3	

Accessori

E; Sbrinamento elettrico (2.4 kW)

CB; Cablaggio

Disegno Dimensionale

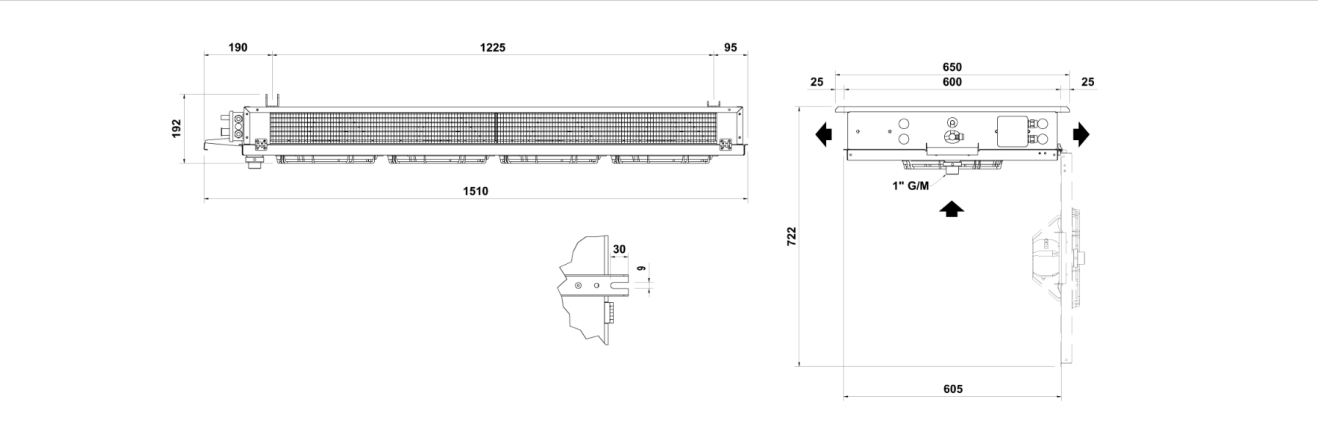

1) Gruppo di fluidi secondo la direttiva PED 2014/68/CE
2) tramite il metodo della superficie di inviluppo ai sensi della EN 13487; tolleranza = +2 dB(A).
3) Distanza da un punto in uno spazio ideale nel quale è ancora possibile, isotermicamente, misurare una velocità dell'aria pari a 0,25 m/s. La profondità di penetrazione del flusso d'aria ottenibile nella cella frigorifera dipende dalla geometria della cella e d'altri fattori.
4) L'assorbimento di corrente può variare in funzione della temperatura di mandata nonché delle fluttuazioni della tensione di rete ai sensi delle direttive VDE.
5) Le dimensioni e i pesi non valgono per tutte le varianti possibili! Possono variare per gli apparecchi con accessori o per gli apparecchi speciali.
6) La classificazione finale secondo la direttiva PED 2014/68/EU verrà definita durante l'elaborazione dell'ordine
7) La sicurezza relativa all'uso dei refrigeranti è regolata dalle norme EN378 e EN60335-2 e dalla scheda di sicurezza del fluido utilizzato. I gas infiammabili A2L richiedono una valutazione del rischio da parte dell'utente, tenendo conto delle caratteristiche dell'impianto.
8) In caso d'ordine indicare l'uso di refrigeranti infiammabili. L'azienda si riserva il diritto di modificare il prodotto e/o convalidare l'ordine.